RizurLok-PP-32(0)-25(0)

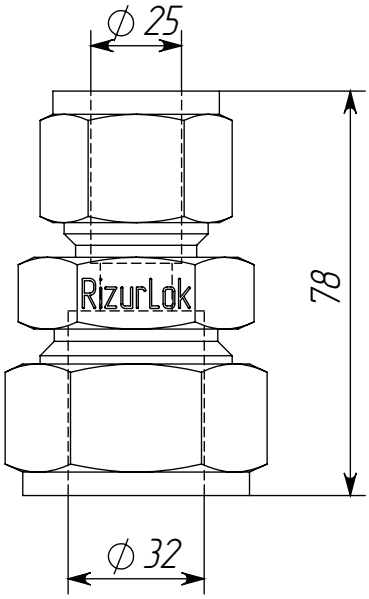

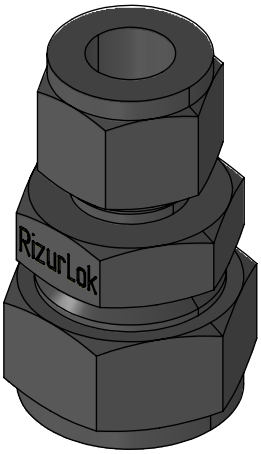

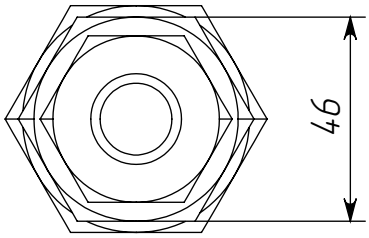

1. Все размеры для справок.

Изм.	Лист	№ докум.	Подп.	Дата
Разраб.				
Пров.				
Т. контр.				
Н. контр.				
Утв.				

RizurLok-PP-32(0)-25(0)

Фитинг прямой обжимной переходной

Лит.	Масса	Масштаб
Лист 1	Листов 1	

ООО "НПО РИЗУР"

Перв. примен.

Справ. №

Подпись и дата

Инв. № дубл.

Взам. инв. №

Подпись и дата

Инв. № подл.

Копировал

Формат А4